LMT Vidalı Mil Uç Yatak

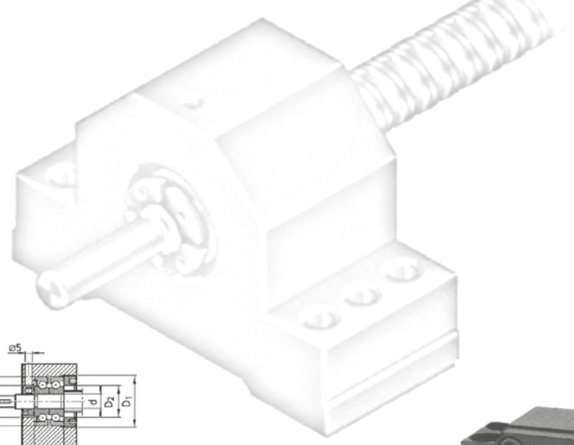

LBA Sabit Yatak

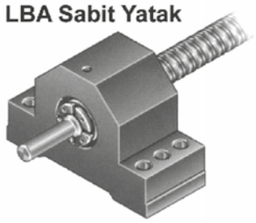

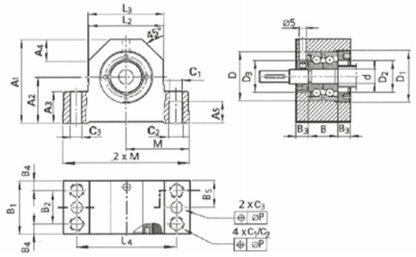

Model No	d	M	L3	L4	A1	A2	A3	A5	B1	B2	B3	B4	B5	C1	C2	C3	D1	D2	D3	P
LBA 10	10	43	52	68	58	32	22	15	37	23	8,5	7	18,5	8,4	M10	7,7	M36x1,5	22	27	0,15
LBA 12	12	47	60	77	64	34	22	15	42	25	8,5	8,5	21	8,4	M10	7,7	M45x1,5	28	32	0,15
LBA 17	17	54	66	88	72	39	27	18	46	29	10,5	8,5	23	10,5	M12	9,7	M50x1,5	31	36	0,2
LBA 20	20	56	70	92	77	42	27	18	49	29	10,5	10	24,5	10,5	M12	9,7	M55x1,5	36	42	0,2
LBA 25	25	63	80	105	98	58	32	21	53	32	12,5	10,5	26,5	12,6	M14	9,7	M65x1,5	43	48	0,2
LBA 30	30	63	80	105	90	50	32	21	53	32	12,5	10,5	26,5	12,6	M14	9,7	M65x1,5	47	53	0,2

LBE Hareketli Taraf

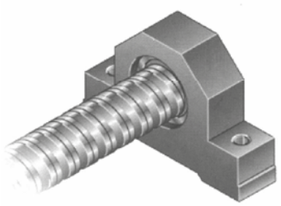

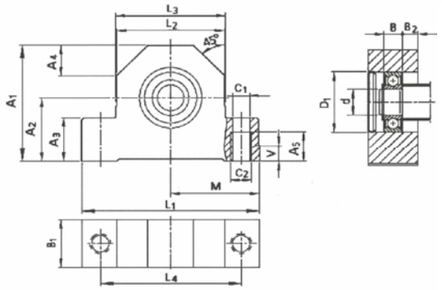

Model No	d	D1	L1	L2	L3	L4	A1	A2	A3	A4	A5	B1	B2	M	V	C1	C2	D1	BD
LBE 10	10	30	86	50	52	68	58	32	22	15	15	24	7,5	43	8	8,4	M10	30	3,8
LBE 12	12	32	94	58	60	77	64	34	22	17	15	26	8	47	8	8,4	M10	32	3,8
LBE 17	17	40	108	64	66	88	72	39	27	19	18	28	8	54	10	10,5	M12	40	3,7
LBE 20	20	47	112	68	70	92	77	42	27	20	18	34	10	56	10	10,5	M12	47	4,8
LBE 30	30	63	126	178	80	105	90	50	32	23	21	38	11	63	12	12,6	M14	62	4,5

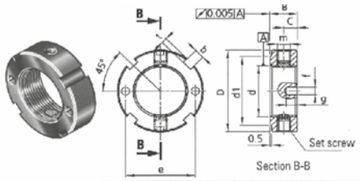

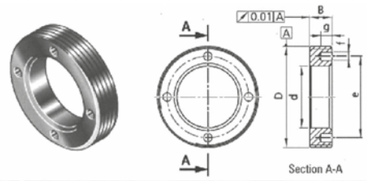

Model No	d	D1	B	d1	C	m	b	t	e
LBZ 10x1	10	30	86	50	52	68	58	32	22
LBZ 12x1	12	32	94	58	60	77	64	34	22
LBZ 17x1	17	40	108	64	66	88	72	39	27
LBZ 20x1	20	47	112	68	70	92	77	42	27
LBZ 30x1,5	30	63	126	178	80	105	90	50	32

Model No	D	d	b	e	f	g
LBR 36x1,5	M36x1,5	22	8	29	3	4
LBR 45x1,5	M45x1,5	28	8	38	3	4
LBR 50x1,5	M50x1,5	31	10	40	4	5
LBR 55x1,5	M55x1,5	36	10	46	4	5
LBR 65x1,5	M65x1,5	47	12	55	4	5

LBK Sabit Yatak

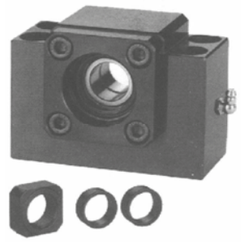

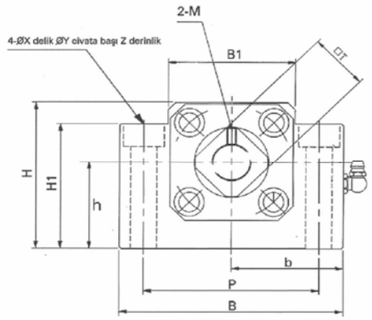

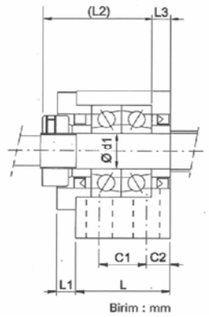

Model No	Mil Çapı D1	L	L1	L2	L3	B	H	b ±0.002	h ±0.002	B1	H1	P	C1	C2	X	Y	Z	M	T
LBK 10	10	25	5	29	5	60	39	30	22	34	32,5	46	13	6	6,6	10,8	5	M3	16
LBK 12	12	25	5	29	5	60	43	30	25	34	32,5	46	13	6	6,6	10,8	1,5	M4	19
LBK 15	15	27	6	32	6	70	48	35	28	40	38	54	15	6	6,6	11	6,5	M4	22
LBK 17	17	35	9	44	7	86	64	43	39	50	55	68	19	8	9	14	8,5	M4	24
LBK 20	20	35	8	43	8	88	60	44	34	52	50	70	19	8	9	14	8,5	M4	30
LBK 25	25	42	12	54	9	106	80	53	48	64	70	85	22	10	11	17	11	M5	35
LBK 30	30	45	14	61	9	128	89	64	51	76	78	102	23	11	14	20	13	M6	40
LBK 35	35	50	14	67	12	140	96	70	52	88	79	114	26	12	14	20	13	M8	50
LBK 40	40	61	17	76	15	160	110	80	60	100	90	130	33	14	18	26	17,5	M8	50

LBF Hareketli Yatak

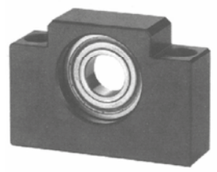

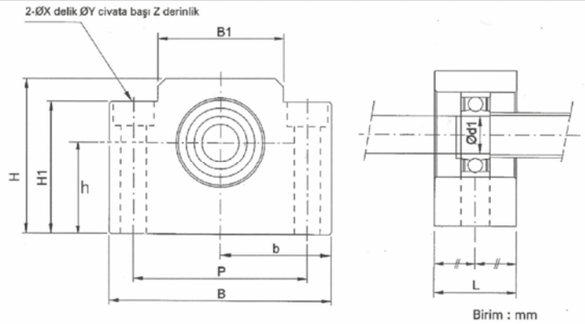

Model No	Mil Çapı d1	L	B	H	b ±0.002	h ±0.002	B1	H1	P	X	Y	Z	Rulman	Segman
LBF 10	8	20	60	39	30	22	34	32,5	46	6,6	10,8	5	608 ZZ	S 08
LBF 12	10	20	60	43	30	25	34	32,5	46	6,6	10,8	1,5	6000 ZZ	S 10
LBF 15	15	20	70	48	35	28	40	38	54	6,6	11	6,5	6002 ZZ	S 15
LBF 17	17	223	86	64	43	39	50	55	68	9	14	8,5	6203 ZZ	S 17
LBF 20	20	26	88	60	44	34	52	50	70	9	14	8,5	6004 ZZ	S 20
LBF 25	25	30	106	80	53	48	64	70	85	11	17	11	6205 ZZ	S 25
LBF 30	30	32	128	89	64	51	76	78	102	14	20	13	6206 ZZ	S 30
LBF 35	35	32	140	96	70	52	88	79	114	14	20	13	6207 ZZ	S 35
LBF 40	40	37	160	110	80	60	100	90	130	18	26	17,5	6208 ZZ	S 40